Alle Rechte vorbehalten/ *All rights reserved*

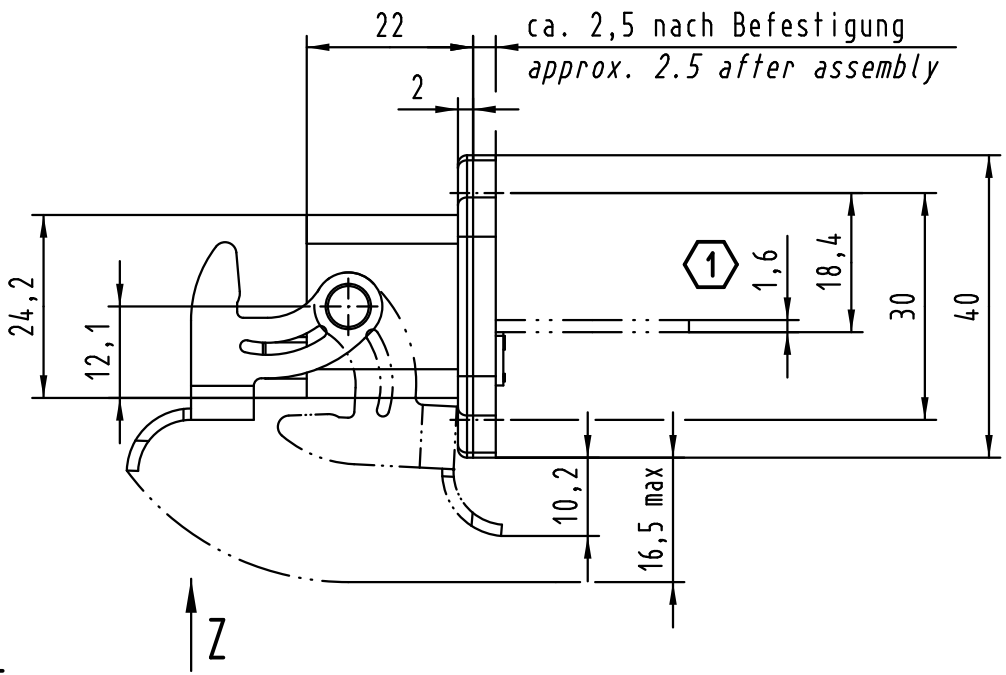

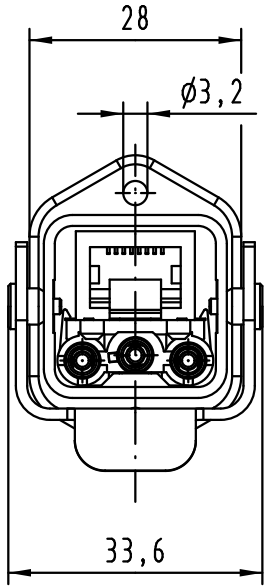

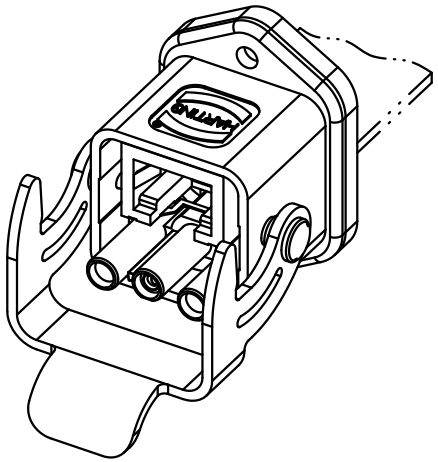

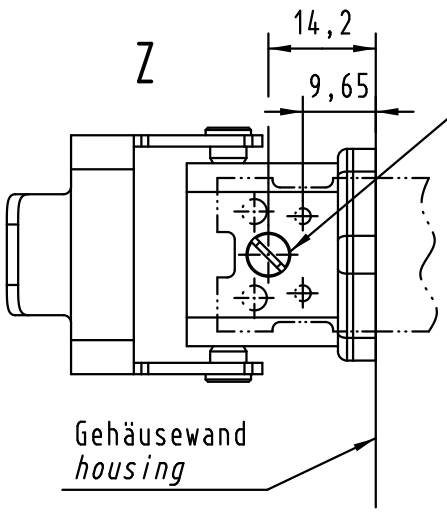

1 Leiterplattenlayout und weitere Informationen siehe: DS 09 57 610 08 02
PCB-layout and further information see: DS 09 57 610 08 02

All Dimensions in mm Original Size DIN A 4			Techn. Character.				Nicht tolerierte Maße/ *Free size tolerances*
				Dat.	Name	Maßstab/*Scale*	*Han 3A M Receptacle DC, RJ 45 Jack without PCB, metal*
			Detail.	27.10.09	mte	1 : 1	
			Insp.	27.10.09	TD		
36431	16.09.11	Hage.	Stand.				
35971	11.03.10	mte	HARTING Electronics GmbH & Co. KG D-32339 ESPELKAMP				TB 09 57 368 0501 000
35937							Sub.
Mod.	Dat.	Name					Blatt/ *page*